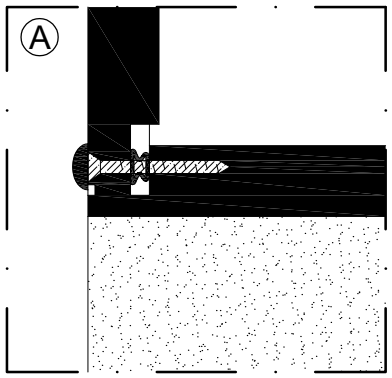

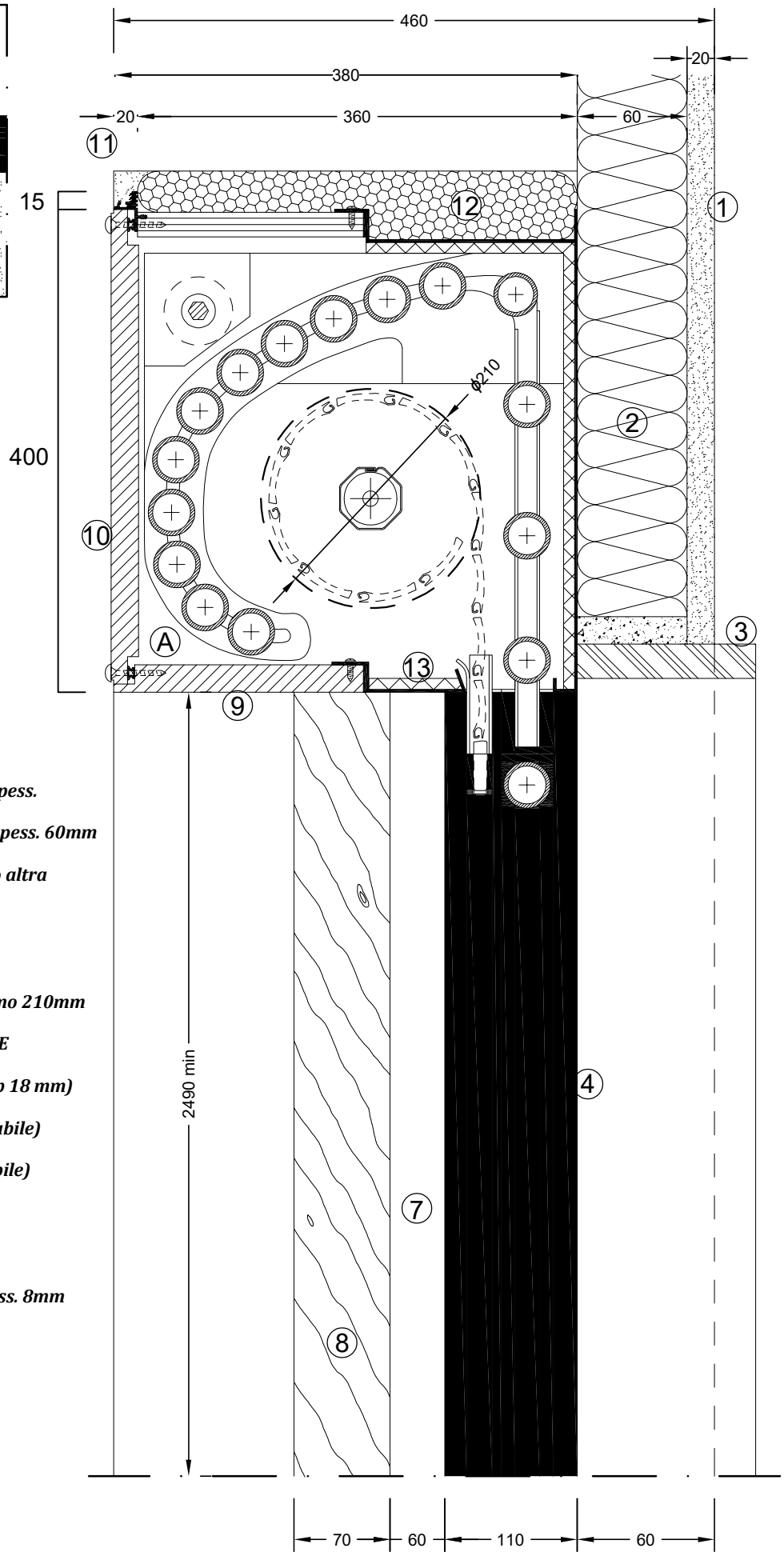

Legenda:

1. *Intonaco per esterni ed interni, spess. 20mm*
2. *Isolamento termico a cappotto, spess. 60mm*
3. *Architrave superiore in marmo o altra tipologia*
4. *Montante in alluminio estruso*
5. *Telo grata*
6. *Tapparella avvolgimento massimo 210mm*
7. *Riduttore zanzariera OPZIONALE*
8. *Controtelaio dell'infisso (OSB3 sp 18 mm) OPZIONALE*
9. *Cielino in MDF idrofugo (verniciabile)*
10. *Coperchio cassonetto (verniciabile)*
11. *Paramento murario*
12. *Schiuma poliuretanica*
13. *Isolante termico (Trocellen), spess. 8mm*

Dettaglio sezione verticale sistema Etica PLUS

Oggetto:

Cassonetto H400mm x P380mm con partizione in MDF, montante, telo grata con tubolare (solo quadro) da 40mmx40mmX3mm e tapparella interna